MUNK
GÜNZBURGER STEIGTECHNIK

Notice de montage et d‘utilisation
Échelle à plate-forme, pliable et mobile

Numéros d‘articles:

36325 - 36330

52305 - 52314

52705 - 52714

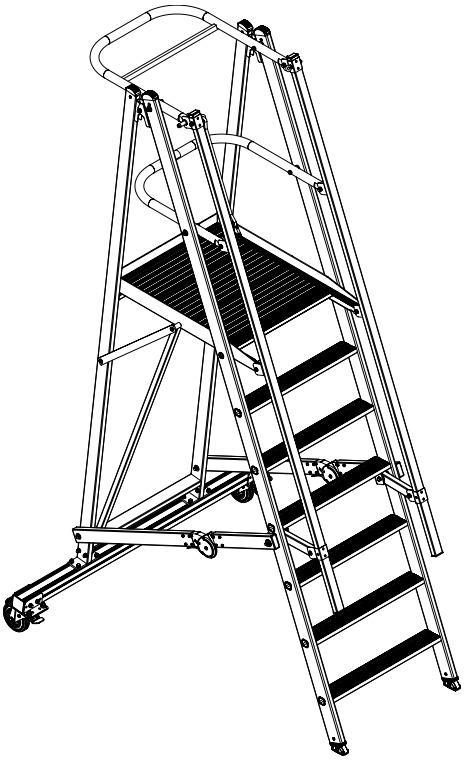

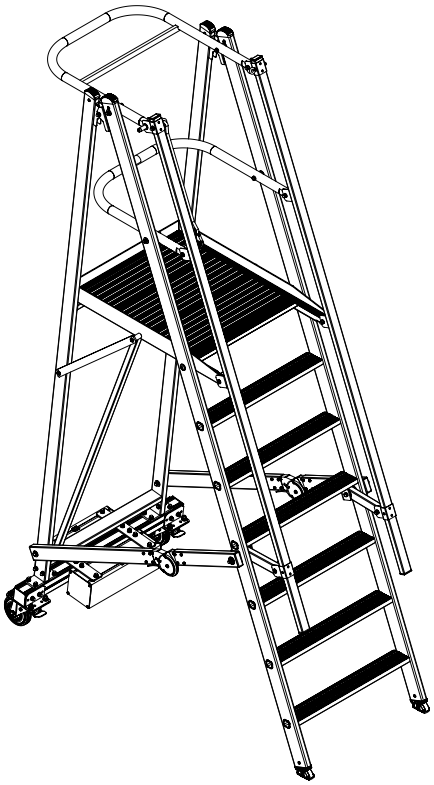

MUNK
GÜNZBURGER STEIGTECHNIK

Contenu

Introduction 3
Utilisation conforme à l'usage prévu 5
Caractéristiques techniques 6
Vérifier le contenu de la livraison 7
Montage 7
Lestage 8
Transport et stockage 9
Consignes de sécurité et d'utilisation 9
Réparation et entretien 13
Transport et stockage 15
Élimination des déchets 15
Fiche de contrôle/vérification pour tous les types d'échelles 16



AVERTISSEMENT

Cet avertissement signale un danger présentant un niveau de risque moyen qui, s'il n'est pas évité, peut entraîner la mort ou des blessures graves.



REMARQUE

Remarque steht für Erfordernisse und wichtige Informationen, die besonders beachtet werden müssen.

Introduction

Cette notice de montage et d‘utilisation contient des consignes importantes pour une manipulation sûre et conforme de l‘échelle. Le respect de cette notice permet d‘éviter les dangers et de prolonger la durée de vie de l‘échelle..



REMARQUE

Veuillez respecter ces instructions de montage et d‘utilisation ! Toute personne effectuant des travaux avec ou sur l‘échelle doit avoir lu et compris ces instructions avant toute utilisation.

En cas de questions ou de doutes, veuillez vous adresser au revendeur ou directement au fabricant.

Garantie

L‘étendue, la durée et les modalités de la garantie sont définies dans les conditions générales de vente et de livraison de la société MUNK GMBH.

Pour toute réclamation au titre de la garantie, ce sont toujours les instructions de montage et d‘utilisation en vigueur au moment de la livraison qui font foi.

Outre les conditions générales de vente et de livraison, les dispositions suivantes s‘appliquent :

Aucune garantie n‘est accordée pour les dommages corporels et matériels résultant d‘une ou plusieurs des causes suivantes :

- une utilisation non conforme,
- la méconnaissance ou le non-respect des présentes instructions de montage et d‘utilisation,
- un montage et une utilisation incorrects du produit,
- des réparations effectuées de manière incorrecte,
- l‘utilisation de pièces de rechange autres que d‘origine
- utilisation de l‘échelle avec des composants défectueux,
- personnel de montage et d‘utilisation insuffisamment qualifié ou en nombre insuffisant,
- modifications structurelles effectuées de son propre chef,
- cas de catastrophe dus à l‘impact de corps étrangers et à un cas de force majeure.

Il incombe à l‘exploitant de veiller, sous sa propre responsabilité, au re-

spect des consignes de sécurité et à ce que l'utilisation soit conforme à l'usage prévu.

MUNK GmbH Günzburg, 12.12.2025

Travaux de transformation et modifications

Dans le respect des dispositions légales prévues par le règlement sur la sécurité au travail (BetrSichV), les personnes disposant de connaissances et de compétences manuelles suffisantes peuvent effectuer des travaux de réparation de faible envergure sur des échelles et des escabeaux.

En voici quelques exemples :

- Remplacement ou montage des pieds d'échelle.
- Raccourcissement de l'échelle en cas de détérioration des extrémités des montants.

Les travaux de réparation d'envergure doivent être effectués par des entreprises spécialisées agréées ou par le fabricant.

Copyright

La présente notice de montage et d'utilisation s'applique à toutes les échelles dont les références sont indiquées sur la page de garde.

©2025 MUNK GMBH

Tous les droits relatifs à ce document sont détenus par MUNK GMBH. Ce document ne peut être copié, reproduit ou traduit, ni dans son intégralité ni sous forme d'extraits, sans l'autorisation écrite de MUNK GMBH.

Ce document est destiné à l'utilisateur du produit décrit et ne peut être transmis à l'acheteur qu'en cas de revente de l'échelle.

Sous réserve de modifications techniques et d'erreurs. Aucune revendication concernant des propriétés spécifiques du produit ne peut être déduite du contenu de la présente notice de montage et d'utilisation.

Utilisation conforme à l‘usage prévu

Les échelles de la société MUNK GMBH sont conformes à la série de normes DIN EN 131.

Les échelles dont la sécurité a été contrôlée et certifiée par un organisme de contrôle indépendant sont reconnaissables à leur label de certification.

N‘utilisez les échelles que dans les conditions décrites dans le présent mode d‘emploi. Toute autre utilisation est considérée comme non conforme.

Échelles à usage professionnel

L‘utilisation d‘échelles comme postes de travail en hauteur n‘est autorisée que dans les cas où, en raison du faible niveau de risque et de la courte durée d‘utilisation, le recours à d‘autres équipements de travail plus sûrs serait disproportionné et où l‘évaluation des risques montre que les travaux peuvent être effectués en toute sécurité..

REMARQUE

DGUV-I 208-016
La note d‘information DGUV 208-016 fournit des recommandations relatives à l‘utilisation des échelles et des escabeaux (DGUV-I 208-016) ; elle énumère les dispositions de la loi sur la sécurité au travail, du règlement BetrSichV, des règles des associations professionnelles d‘assurance accidents du travail et des normes applicables, qui doivent être respectées lors de la mise à disposition et de l‘utilisation d‘échelles et d‘escabeaux.

En application de la directive européenne relative aux équipements de travail, le règlement allemand sur la sécurité au travail (BetrSichV) impose un contrôle périodique des équipements de travail, tels que les échelles, par une personne habilitée à effectuer ces contrôles.

MUNK
GÜNZBURGER STEIGTECHNIK

Caractéristiques techniques

Toutes les échelles répertoriées sont conformes à la classe d'utilisation « usage professionnel » selon la norme DIN EN 131-2:2017.

La charge utile maximale de toutes les échelles répertoriées dans la présente notice de montage et d'utilisation est de 150 kg.

Échelle à plate-forme en aluminium, pliable, mobile							
Numéro d'article	**52305**	**52306**	**52307**	**52308**	**52310**	**52312**	**52314**
Hauteur de travail (m)	3,15	3,40	3,60	3,85	4,30	4,80	5,25
Hauteur de la plate-forme (m)	1,15	1,38	1,61	1,84	2,30	2,77	3,23
Largeur de la traverse (m)	1,0	1,0	1,35	1,35	1,7	1,9	1,95
Nombre de marches, plate-forme comprise	5	6	7	8	10	12	14
Poids approx. (kg)	29,0	30,0	33,0	35,0	38,0	45,0	47,0

Échelle à plate-forme en aluminium, pliable, mobile, avec châssis étroit							
Numéro d'article	**52705**	**52706**	**52707**	**52708**	**52710**	**52712**	**52714**
Hauteur de travail (m)	3,15	3,40	3,60	3,85	4,30	4,80	5,25
Hauteur de la plate-forme (m)	1,15	1,38	1,61	1,84	2,30	2,77	3,23
Largeur de la traverse (m)	0,85	0,85	0,85	0,85	0,99	0,99	0,99
Nombre de marches, plate-forme comprise	5	6	7	8	10	12	14
Poids du lest (kg)	30,0	50,0	60,0	80,0	100,0	150,0	160,0
Poids approx. (kg) leste compris	67,0	89,0	103,0	125,0	149,0	205,0	218,0

Échelle à plate-forme en PRV pliable et mobile, avec main courante en PRV					
Numéro d'article	**36325**	**36326**	**36327**	**36328**	**36330**
Hauteur de travail (m)	3,15	3,40	3,60	3,85	4,30
Hauteur de la plate-forme (m)	1,15	1,38	1,61	1,84	2,30
Largeur de la traverse (m)	1,0	1,0	1,35	1,35	1,7
Nombre de marches, plate-forme comprise	5	6	7	8	10
Poids approx. (kg)	46,5	48,1	52,5	54,5	60,6

Vérifier le contenu de la livraison

Les échelles sont soigneusement emballées avant leur expédition.

- Vérifiez immédiatement si la livraison présente des dommages.
- Signalez sans délai tout dommage au transporteur.
- En cas de pièces manquantes, informez immédiatement votre revendeur.

AVERTISSEMENT

Risque d'étouffement
L'emballage et les conducteurs ne sont pas des jouets. Jouer avec l'emballage peut présenter un risque d'étouffement.
Tenir l'emballage hors de portée des enfants

- L'emballage doit être éliminé conformément aux dispositions et réglementations légales en vigueur.

Montage

La traverse est comprise dans la livraison.

1

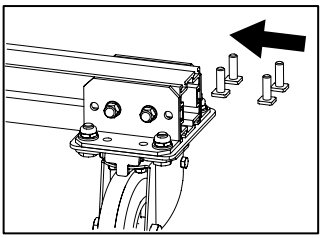

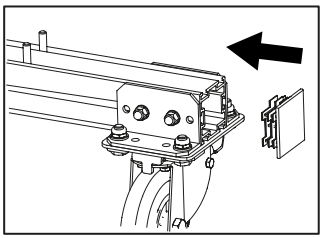

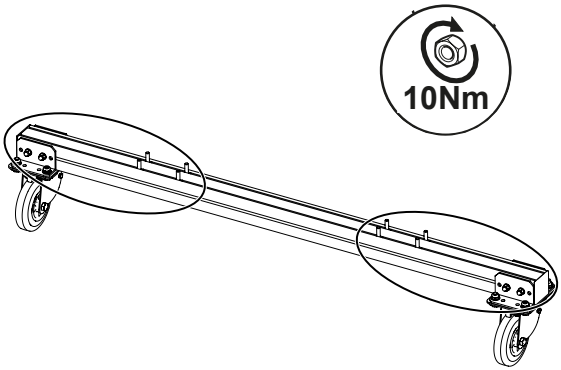

MUNK
GÜNZBURGER STEIGTECHNIK

2

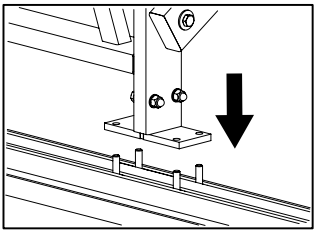

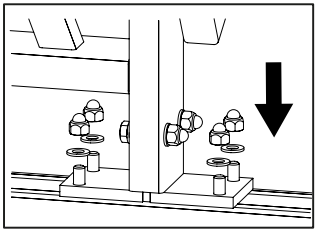

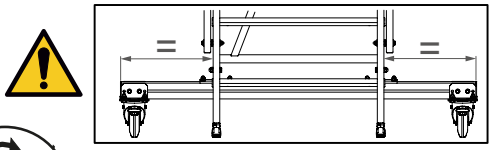



Lestage

Le poids du lest est compris dans la livraison.

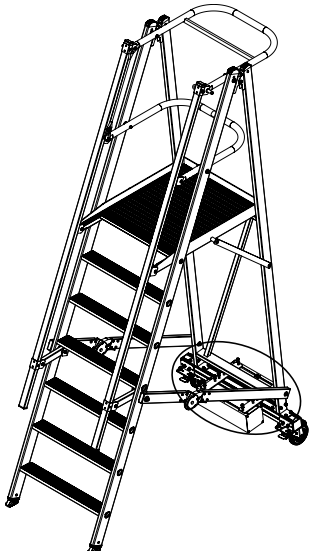



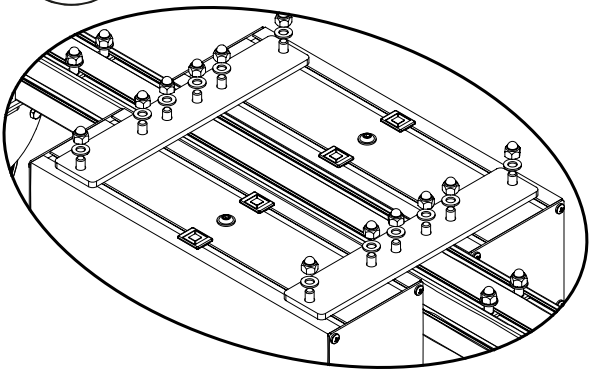

Transport et stockage

- Veillez à manipuler correctement les échelles lors du transport.
- Tenez compte du poids des échelles.
- Ne mettez en danger ni vous-même ni d'autres personnes lors du transport.
- Pour éviter tout dommage ou déformation, stockez les échelles dans un endroit sec, à l'abri du rayonnement solaire direct et des intempéries, sur une surface plane et propre ou sur des supports d'échelle adaptés.
- Les échelles composées de thermoplastiques, de plastiques duromères et de plastiques renforcés, ou contenant ces matériaux, doivent être stockées à l'abri du rayonnement solaire direct (rayons UV).
- Les échelles en bois doivent être conservées dans un endroit sec.
- Le stockage doit avoir lieu dans un endroit où les échelles ne risquent pas d'être endommagées par des véhicules, des objets lourds ou des salissures.
- Lors du stockage, veillez à ce que l'échelle ne présente aucun risque de trébuchement ni ne constitue un obstacle.
- Les échelles ne doivent pas être stockées dans un endroit facilement accessible afin de limiter leur utilisation à des fins criminelles.

Consignes de sécurité et d'utilisation

Sécurité



AVERTISSEMENT

Risque d'accident
Lorsque vous utilisez une échelle, tenez toujours compte des risques éventuels.
L'échelle doit être adaptée à l'usage prévu.
Effectuez tous les travaux avec et sur l'échelle de manière à réduire au maximum les risques.



AVERTISSEMENT

Risque d'accident
En cas d'installation permanente d'une échelle, veillez à ce qu'elle ne soit pas utilisée par des personnes non autorisées (par exemple, des enfants).

MUNK
GÜNZBURGER STEIGTECHNIK

Consignes d‘utilisation

Conformément à la norme DIN EN 131-3, l‘utilisation des différents types d‘échelles doit être expliquée à l‘aide de symboles. Nous présentons ci-après la signification des symboles que nous utilisons ainsi que les exigences minimales applicables à tous les types d‘échelles.

Symboles utilisés :

✓ = Action autorisée / requise

✗ = interdit / avertissement

REMARQUE

Avant d‘utiliser l‘échelle, lisez attentivement les descriptions des symboles de sécurité.
Les symboles présentés ici peuvent figurer sur les échelles.

	Description	Symbole
1	Avertissement : risque de chute de l‘échelle	
2	Respecter les instructions	
3	Vérifiez l‘échelle après la livraison. Avant chaque utilisation, procédez à un contrôle visuel de l‘échelle pour vous assurer qu‘elle n‘est pas endommagée et qu‘elle peut être utilisée en toute sécurité. N‘utilisez pas une échelle endommagée.	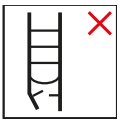
4	Charge utile maximale.	

	Description	Symbole
5	N‘utilisez pas les échelles sur un sol irrégulier ou instable.	
6	Évitez de vous pencher sur le côté.	
7	Ne pas installer l‘échelle sur un sol sale.	
8	Nombre maximal d‘utilisateurs	
9	Ne montez pas et ne descendez pas de l‘échelle en déplaçant votre poids sur le côté.	

Description		Symbole
10	Lorsque vous montez, descendez ou travaillez sur l'échelle, tenez-vous bien ou prenez d'autres mesures de sécurité si cela n'est pas possible.	
11	Ne montez pas sur l'échelle avec des chaussures inadaptées.	
12	Éviter les travaux qui exercent une contrainte latérale sur les échelles, par exemple le perçage latéral dans des matériaux rigides	
13	Lorsque vous utilisez une échelle, ne portez pas d'équipement lourd ou encombrant	
14	Ne pas utiliser l'échelle en cas de limitations physiques. Certains problèmes de santé, la prise de médicaments, l'abus d'alcool ou de drogues peuvent constituer un risque pour la sécurité lors de l'utilisation de l'échelle.	
15	Ne restez pas trop longtemps sur l'échelle sans faire de pause (la fatigue représente un risque).	

Description		Symbole
16	Lors du transport de l'échelle, veillez à éviter tout dommage, par exemple en l'arrimant solidement, et assurez-vous qu'elle est correctement fixée/ installée.	
17	S'assurer que l'échelle est adaptée à l'utilisation prévue.	
18	N'utilisez pas une échelle souillée, par exemple par de la peinture fraîche, de la saleté, de l'huile ou de la neige.	
19	N'utilisez pas l'échelle à l'extérieur lorsque les conditions météorologiques sont défavorables, par exemple en cas de vent fort.	
20	Dans le cadre d'une utilisation professionnelle, une évaluation des risques doit être réalisée conformément à la législation en vigueur dans le pays d'utilisation.	

Description		Symbole
21	Dans le cadre d‘une utilisation professionnelle, une évaluation des risques doit être réalisée conformément à la législation en vigueur dans le pays d‘utilisation.	
22	Lors de la mise en place de l‘échelle, il convient de veiller à éviter tout risque de collision, par exemple avec des piétons, des véhicules ou des portes. Verrouiller, dans la mesure du possible, les portes (à l‘exception des issues de secours) et les fenêtres situées dans la zone de travail.	 

Description		Symbole
23	Pour les travaux inévitables sous tension électrique, utiliser des échelles non conductrices.	
24	Ne pas utiliser l‘échelle comme pontage.	
25	Ne pas utiliser l‘échelle comme pontage.	
26	En cas d‘utilisation à l‘extérieur, tenir compte du vent.	
27	Les traverses de stabilisation doivent être fixées à l‘échelle avant la première utilisation.	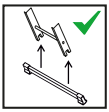

Exigences supplémentaires et consignes de sécurité relatives aux échelles à plate-forme

Description		Symbole
1	Exigences supplémentaires et consignes de sécurité relatives aux échelles à plate-forme	
2	Ouvrir entièrement avant utilisation (échelles à plate-forme pliantes et mobiles).	
3	S'assurer que les articulations sont verrouillées.	
4	Il est interdit de pénétrer dans les zones ainsi signalées.	

Description		Symbole
5	À utiliser uniquement avec un stabilisateur (s'il fait partie de l'échelle)	
6	À utiliser uniquement avec un contrepoids (s'il fait partie de l'échelle).	
7	À utiliser uniquement avec les freins serrés (lorsqu'il fait partie de l'échelle).	
8	N'utilisez pas d'échelles à l'extérieur si elles ne sont pas conçues à cet effet.	

Réparation et entretien

En fonction de leur fréquence d'utilisation et des conditions environnementales, les échelles doivent faire l'objet d'un entretien régulier. Celui-ci comprend le nettoyage, la vérification du bon fonctionnement des pièces mobiles et, si nécessaire, la lubrification.

Nettoyage

- Nettoyez les échelles, en particulier toutes les pièces mobiles, dès que vous constatez la présence de salissures, si possible immédiatement après utilisation.
- En cas de salissures importantes, nettoyez-les à l'eau chaude avec des produits nettoyants disponibles dans le commerce, puis séchez l'échelle avec un chiffon propre.

REMARQUE

N'utilisez pas de produits nettoyants contenant des solvants. Éliminez les produits nettoyants usagés conformément à la réglementation en vigueur en matière de protection de l'environnement.

Maintenance

Les opérations de maintenance ne doivent être effectuées que par des salariés compétents, mandatés et formés à cet effet, ou par d'autres prestataires aptes à réaliser ces travaux de maintenance et possédant des qualifications équivalentes.

- Veillez à ce que les barreaux, les marches, les revêtements de marches ou les plates-formes ne soient pas souillés par de la graisse ou de l'huile. Si tel est le cas, nettoyez immédiatement les zones souillées, par exemple avec de l'alcool à brûler.
- Si nécessaire, les pièces mobiles, par exemple les charnières, le dispositif anti-soulèvement ou les goupilles à ressort, doivent être traitées avec une graisse en spray disponible dans le commerce (par exemple HHS 2000).
- L'huile ne doit pas être utilisée pour la lubrification.

Réparation

Effectuez les réparations ou le remplacement de pièces en respectant les consignes du fabricant.

Pour les échelles utilisées à des fins professionnelles, les travaux d'entretien et de réparation doivent être contrôlés par une personne habilitée à effectuer ces vérifications. Cette personne doit avoir acquis les connaissances nécessaires pour effectuer ces travaux, par exemple en participant à une formation dispensée par le fabricant.

Seules les pièces d'origine du fabricant peuvent être utilisées comme accessoires et pièces de rechange.

Pour les réparations et le remplacement de pièces, telles que les pieds, contactez le fabricant ou le revendeur. En cas de doute, faites réparer les échelles par des entreprises spécialisées ou par le fabricant..

REMARQUE

Pour plus d'informations sur les réparations, voir également:
https://www.munk-group.com/Downloads/Anleitungen/werkstattkarten.pdf

Transport et stockage

- Veillez à manipuler correctement les échelles lors du transport.
- Tenez compte du poids des échelles.
- Ne mettez en danger ni vous-même ni d'autres personnes lors du transport.
- Pour éviter tout dommage ou déformation, stockez les échelles dans un endroit sec, à l'abri du rayonnement solaire direct et des intempéries, sur une surface plane et propre ou sur des supports adaptés.
- Les échelles composées de thermoplastiques, de plastiques duromères et de plastiques renforcés, ou contenant ces matériaux, doivent être stockées à l'abri du rayonnement solaire direct (rayons UV).
- Les échelles en bois doivent être conservées dans un endroit sec.
- Le stockage doit avoir lieu dans un endroit où les échelles ne risquent pas d'être endommagées par des véhicules, des objets lourds ou des salissures.
- Lors du stockage, veillez à ce que l'échelle ne présente aucun risque de trébuchement ni ne constitue un obstacle.
- Les échelles ne doivent pas être stockées dans un endroit facilement accessible afin de limiter leur utilisation à des fins criminelles..

REMARQUE

Les mains courantes ne doivent pas servir à soulever l'échelle.

Élimination des déchets

- À la fin de sa durée de vie, l'échelle doit être éliminée conformément à la réglementation en vigueur.
- L'aluminium étant un matériau de grande qualité, il convient de l'acheminer vers le circuit de recyclage.
- Pour plus d'informations à ce sujet, veuillez vous adresser à votre commune.

MUNK
GÜNZBURGER STEIGTECHNIK

Fiche de contrôle/vérification pour tous les types d‘échelles

Fiche de contrôle pour la vérification des échelles et des marchepieds conformément au règlement allemand sur la sécurité au travail (BetrSichV) et à la note d‘information DGUV 208-016 relative à l‘utilisation des échelles et des marchepieds (DGUV-I 208-016, anciennement BGI 694).

La fréquence des contrôles dépend notamment de la fréquence d‘utilisation, des contraintes subies lors de l‘utilisation ainsi que de la fréquence et de la gravité des défauts constatés lors des contrôles précédents.

Les résultats de ce contrôle doivent être consignés.

N° d‘inventaire _____

Localisation _____

Type de l‘échelle

- ☐ Échelle d’appui
- ☐ Escabeau
- ☐ Échelle coulissante à corde
- ☐ Échelle polyvalente
- ☐ Plate-forme
- ☐ Échelle coulissante
- ☐ Échelle escamotable
- ☐ Marchepied
- ☐ Divers
- ☐ _____

Matériau de l‘échelle

- ☐ Aluminium
- ☐ Plastique
- ☐ Acier
- ☐ Acier inoxydable
- ☐ Bois
- ☐ Plastique / Aluminium

Coordonnées à l‘échelle

Longueur/hauteur de l‘échelle _____

Nombre de barreaux / marches _____

Charge max. _____

Équipement (par exemple, version EX) _____

Label de conformité : (Certification GS / Type homologué) ☐ oui ☐ non

MUNK
GÜNZBURGER STEIGTECHNIK

Données après une réparation	Longueur/hauteur de l'échelle	_____
	Nombre de barreaux / marches	_____
Fabricant / Fournisseur		_____
Référence		_____
Date d'achat		_____
Vérification de la reprise par		_____
Prise de connaissance par les personnes responsables		_____

Remarque: _____

_____

_____

_____

_____

MUNK
GÜNZBURGER STEIGTECHNIK

Liste des pièces à contrôler :

	1. Épreuve		2. Épreuve	
Critères d'évaluation	C.	N. C.	C.	N. C.
Échelons / Marches / Plateforme				
Déformation				
Dégradation (par ex. fissures) / corrosion				
Liens et exhaustivité				
Usure (revêtement de la plate-forme, surface de marche)				
Arêtes vives / Éclats / Bavures				
Holme				
Déformation				
Dégradation (par ex. fissures) / corrosion				
Arêtes vives / Éclats / Bavures				
Usure				
Revêtements de protection				
Ferrures / Charnières / Verrous / Éléments d'assemblage / Crochets pour croi-sillons / Rivets / Vis / Boulons				
Intégralité / Fixation				
Dégradation (par ex. fissures) / corrosion				
Usure				
Bon maintien				
Fonctionnalité				
Lubrification (pièces mécaniques)				
Pieds d'échelle / roulettes / embouts de pieds				
Solidité de la fixation / Intégralité				
Usure / Détérioration				
Fonctionnalité				
Corrosion				
Dispositif anti-écartement / Verrouillage				
Fixation / Intégralité				
Dommages				

		1. Épreuve		2. Épreuve	
Critères d'évaluation		C.	N. C.	C.	N. C.
Corrosion					
Fonctionnement en position horizontale					
Accessoires					
Détérioration / Déformation					
Fonctionnalité					
Corrosion					
Arêtes vives / Éclats / Bavures					
Généralités					
Conducteur exempt de toute impureté (par ex. saleté, peinture, huile ou graisse)					
Étiquetage présent					
Mode d'emploi / Notice d'utilisation					
Résultat					
Échelle fonctionnelle et utilisable					
Réparation nécessaire					
Échelle bloquée					
Echelle vérifiée	Date				
	Nom				
	Signature				
Prochain examen	Date				

MUNK
GÜNZBURGER STEIGTECHNIK

Sécurité. Made in Germany.

MUNK Günzburger Steigtechnik est une marque du groupe MUNK et est synonyme d'échelles, échafaudages roulants et constructions spéciales de très grande qualité.



MUNK Equipement d'accès & Constructions spéciales



MUNK Equipement de Sauvetage

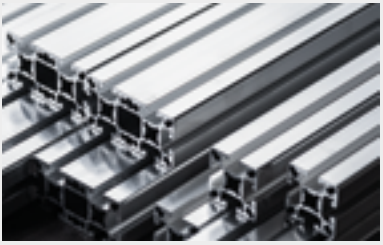

MUNK Technique des Profilés



MUNK Service

MUNK GmbH | Rudolf-Diesel-Str. 23 | 89312 Günzburg
Tel +49 (0) 82 21 / 36 16-01 | Fax +49 (0) 82 21 / 36 16-80
info@munk-group.com | www.munk-group.com