MUNK
Sicherheit. Made in Germany.

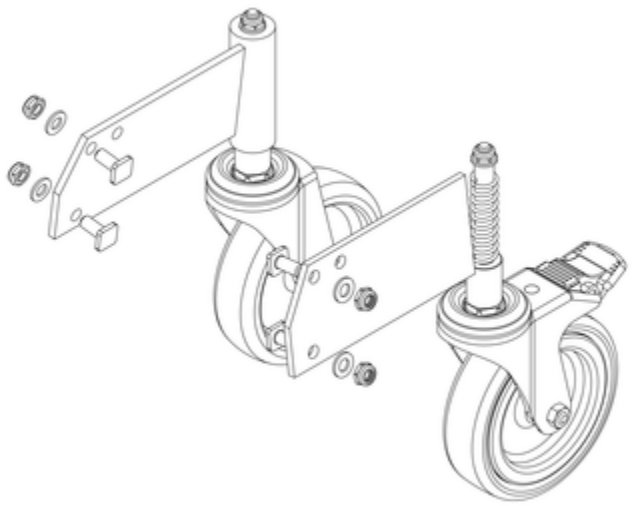

Bestell-Nr.: 800010

Rollensatz Stützteil

Spezifikation

Transportmaß 400 x 400 x 200 mm, 3,1 kg	Geschäftsbereich MUNK Günzburger Steigtechnik	Bestell-Nr. 800010	Ersatzteil für Artikel-Nr. 051105	Ersatzteil für Artikel-Nr. 050108
Ersatzteil für Artikel-Nr. 050107	Ersatzteil für Artikel-Nr. 050205	Ersatzteil für Artikel-Nr. 059203	Ersatzteil für Artikel-Nr. 059204	Ersatzteil für Artikel-Nr. 051203
Ersatzteil für Artikel-Nr. 054105	Ersatzteil für Artikel-Nr. 054106	Ersatzteil für Artikel-Nr. 051103	Ersatzteil für Artikel-Nr. 051104	

Fakten

- Hochwertiges Ersatzteil passend für Produkte der MUNK Günzburger Steigtechnik
- Robuste und langlebige Ausführung. Qualität. Made in Germany.
- Einfach zu montieren, mit allen notwendigen Befestigungselementen
- Belastbar und sicher, entwickelt nach höchsten Qualitätsstandards

Beschreibung

Unsere hochwertigen Ersatzteile sind speziell entwickelt, um die Funktionalität und Sicherheit unserer Produkte langfristig zu gewährleisten. Hergestellt aus robusten Materialien und nach höchsten Qualitätsstandards gefertigt, bieten sie die gewohnte Zuverlässigkeit, für die die Marke MUNK steht. Die einfache Montage und Kompatibilität mit den jeweiligen Ausgangsprodukten macht den Austausch schnell und unkompliziert.

- Bei Unsicherheit bezüglich des Ersatzteils: Bitte öffnen Sie die Produktdetailseite Ihres Ausgangsprodukts und wählen Sie das passende Ersatzteil über die Ersatzteilliste aus

Um das passende Ersatzteil zu finden, empfehlen wir, die Produktdetailseite des entsprechenden Ausgangsprodukts zu öffnen und die Ersatzteilliste zu nutzen.

Verlassen Sie sich auf unsere bewährte Qualität: Sicherheit. Made in Germany.

Informationen zu Nachhaltigkeitskriterien

- Unternehmenszertifizierung: ISO 9001
- Unternehmenszertifizierung: ISO 14001
- Unternehmenszertifizierung: EN 1090
- Unternehmenszertifizierung: EcoVadis
- RoHS
- REACH
- Die MUNK Group arbeitet mit einem Code of Conduct
- Das Lieferkettengesetz findet aufgrund unserer Größe keine Anwendung
- Die verwendeten Materialien sind der technischen Spezifikation aufgeführt
- Ressourcenschonende Herstellung: eigene Photovoltaik-Anlagen
- Energieeffizienter Verbrauch bei der Herstellung: LED-Beleuchtung
- Reparaturfähigkeit, Langlebigkeit und Qualität: 15 Jahre Garantie auf Serienprodukte made in Germany
- Recyclingfähigkeit: Unsere Produkte bestehen zum größten Teil aus Aluminium, Stahl oder Holz und können direkt dem Recyclingprozess zugeführt werden.
- Sozialverträgliche Arbeitsbedingungen in der Produktion: faire Löhne, Gleichberechtigung zwischen den Geschlechtern
- Sparsame und recyclingfähige Verpackung: Kein Einsatz von Styropor, überwiegend Nutzung von Holz und Pappe, geringe Anteile von Kunststoff
- Keine gesundheitliche Belastung der Anwenderinnen und Anwender

Weitere Produktbilder

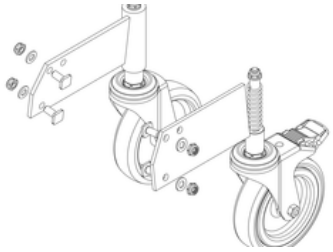

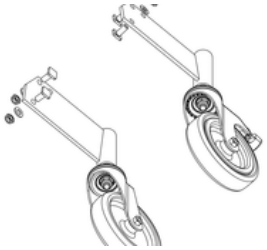

Unternehmens-Zertifizierungen

Standards für Qualität und Nachhaltigkeit

TÜV NORD
TÜV NORD CERT GmbH
Made in Germany

TÜVRheinland
ZERTIFIZIERT
Management System
ISO 9001:2015
ISO 14001:2015
www.tuv.com
ID 9108612548

Zertifiziert nach
DVS ZERT
EN 1090-1

Nachhaltigkeit
EcoVadis
sustainable supply management
CSR-Rating in Silber 2022

Amtliches Verzeichnis
AVPQ
Präqualifizierter Unternehmen