MUNK
Sicherheit. Made in Germany.

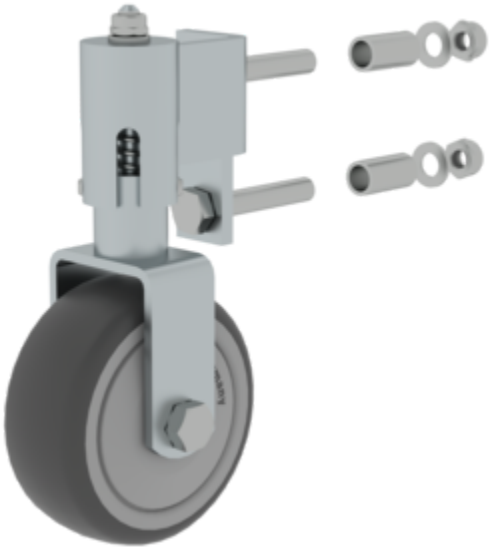

Bestell-Nr.: 019782

Federrolle für Regalleiter

Ausführung

Links | Rechts

Spezifikation

Produkttyp Links	Neigung 0 °	Rollendurchmesser 80 mm	Transportmaß (zuzüglich Verpackung) 160 x 90 x 62 mm, 0,62 kg	Geschäftsbereich MUNK Günzburger Steigtechnik
Bestell-Nr. 019782	Ersatzteil für Artikel-Nr.	Ersatzteil für Artikel-Nr. 044606	Ersatzteil für Artikel-Nr. 044607	Ersatzteil für Artikel-Nr. 044608
Ersatzteil für Artikel-Nr. 044609	Ersatzteil für Artikel-Nr. 044610	Ersatzteil für Artikel-Nr. 044611	Ersatzteil für Artikel-Nr. 044612	

Fakten

- Unverzichtbares Zubehör für flexible Lagerlösungen
- Integrierte Federmechanik für smoothes Rollen und einfache Positionierung
- Für Regalleitern
- Montagematerial ist im Lieferumfang nicht enthalten

Lieferumfang

- Federrolle: 1 x
- Montage- und Verwendungsanleitung: 1 x

Weitere Produktbilder

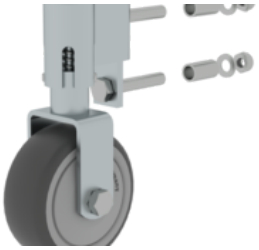

MUNK
Sicherheit. Made in Germany.

Mehrwerte

Industriequalität

Stabil und robust für den harten Einsatz im Arbeitsalltag (u. a. 4-fach Bördelung)

- Korrosionsbeständige Beschläge
- Einsatz von hochwertigen und hochfesten Materialien
- Vielfältiges und praktisches Zubehör



Schienenanlage

- Passgenaue Fertigung der Schienenanlage
- Leichte Montage aller Komponenten



Vielfältige Lösungen

- Leitern in Standardlängen oder individuellen Abmessungen erhältlich
- Mit und ohne Kopffahrwerk sowie als drehbare Variante erhältlich
- Optionale Federrollen
- Für ein- und doppelseitige Regale



Unternehmens-Zertifizierungen

Standards für Qualität und Nachhaltigkeit

Nachhaltigkeit
EcoVadis
sustainable supply management
CSR-Rating in Silber 2022