MUNK
Sicherheit. Made in Germany.

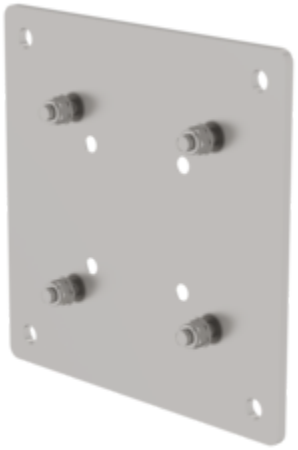

Bestell-Nr.: 060948

Adapterplatte

Material

Edelstahl | Feuerverzinkt

Spezifikation

Material	Transportmaß (zuzüglich Verpackung)	Geschäftsbereich	Bestell-Nr.
Edelstahl	300 x 300 x 35 mm, 5,76 kg	MUNK Günzburger Steigtechnik	060948

Fakten

- Die Adapterplatte wird bei Ziegelmauerwerk benötigt, um den Dübelabstand und die Anschraubfläche zu vergrößern
- Passend für Wandhalter und Distanzsegment mit Bohrbild 150 mm
- L x B x H 300 x 300 x 8 mm, 5,7 kg

Lieferumfang

- Adapterplatte: 1 x
- Montagematerial: 1 x

Weitere Produktbilder

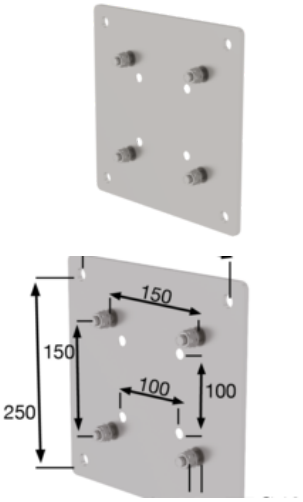

Mehrwerte

Optimale Planung

- Praktische Planungshilfen (als Downloads) mit Tipps rund um die richtige Planung von Steigleiteranlagen
- Planung in enger Abstimmung mit Auftraggeber sowie Einsatzort und -zweck
- Gemeinsame Projektierung



Unternehmens-Zertifizierungen

Standards für Qualität und Nachhaltigkeit

