MUNK
Sicherheit. Made in Germany.

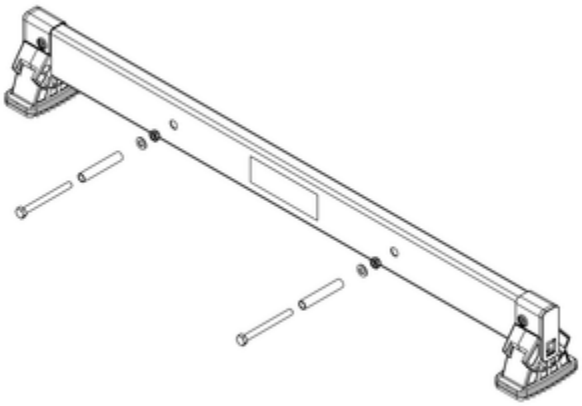

N° de commande: 800081

Barre transversale nivello® 093/395/73

type

090/400/73	090/417/73	090/373/73
090/432/73	093/395/73	093/465/73
093/465/85	093/395/58	093/325/58
093/395/58 GFK	093/395/85	093/325/73
120/395/73	120/465/73	120/465/85
120/325/85	120/395/98	120/395/85
120/445/98	120/325/73	120/465/98

Spécification

Dimensions de transport (emballage non compris) 930 x 104 x 120 mm, 1,3 kg	Division commerciale MUNK Günzburger Steigtechnik	N° de commande 800081	Pièce de rechange pour N°. 010316	Pièce de rechange pour N°. 020406
Pièce de rechange pour N°. 020408	Pièce de rechange pour N°. 020410	Pièce de rechange pour N°. 040612	Pièce de rechange pour N°. 040614	Pièce de rechange pour N°. 040616
Pièce de rechange pour N°. 040618	Pièce de rechange pour N°. 040622	Pièce de rechange pour N°. 040624	Pièce de rechange pour N°. 040626	Pièce de rechange pour N°. 040628
Pièce de rechange pour N°. 020808	Pièce de rechange pour N°. 020809	Pièce de rechange pour N°. 020810	Pièce de rechange pour N°. 020811	Pièce de rechange pour N°. 033032

Les faits

- Pièce de rechange de haute qualité compatible avec les produits MUNK Günzburger Steigtechnik
- Conception robuste et durable. Qualité. Made in Germany.

Description

Nos pièces de rechange de haute qualité sont spécialement conçues pour garantir la fonctionnalité et la sécurité de nos produits à long terme. Fabriquées à partir de matériaux robustes et conformes aux normes de qualité les plus élevées, elles offrent la fiabilité habituelle de la marque MUNK. Le montage simple et la

- Facile à monter, avec toutes les fixations nécessaires
- Résistante et sûre, développée selon les normes de qualité les plus élevées
- En cas d’incertitude concernant la pièce de remplacement : veuillez consulter la page des caractéristiques du produit d’origine et sélectionner la pièce de rechange appropriée dans la liste des pièces de rechange

compatibilité avec les produits correspondants permettent un remplacement rapide et facile.

Pour trouver la pièce de rechange appropriée, nous vous recommandons de consulter la page des détails du produit correspondant et d’utiliser la liste des pièces de rechange.

Faites confiance à notre qualité éprouvée : Sécurité. Made in Germany.

Étendue de la livraison

- Traverse (fournie non fixée): 1 x
- Matériel de montage: 1 x

Plus d'images de produits

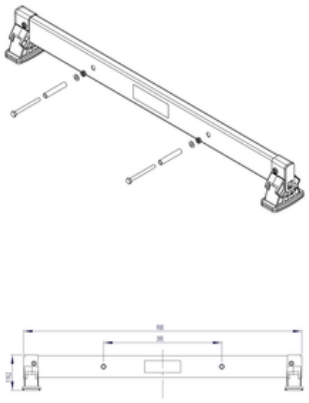

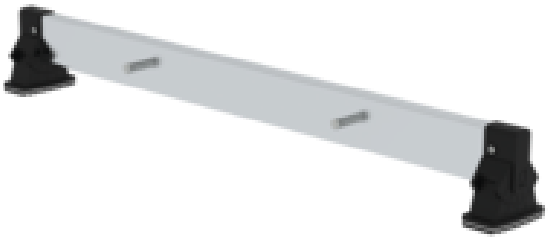

MUNK
Sicherheit. Made in Germany.

Certifications d'entreprise

Normes de qualité et de durabilité

