MUNK
Sicherheit. Made in Germany.

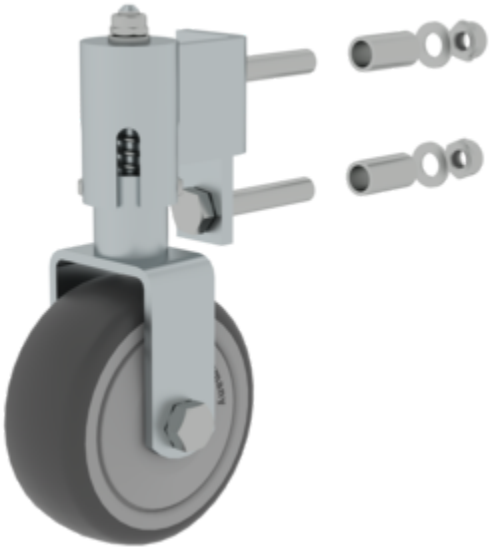

N° de commande: 019782

Roulette à ressort pour échelle pour rayonnages

Version

à gauche | à droite

Spécification

Type de produit à gauche	Inclinaison 0 °	Diamètre des roues 80 mm	Dimensions de transport (emballage non compris) 160 x 90 x 62 mm, 0,62 kg	Division commerciale MUNK Günzburger Steigtechnik
N° de commande 019782	Pièce de rechange pour N°.	Pièce de rechange pour N°. 044606	Pièce de rechange pour N°. 044607	Pièce de rechange pour N°. 044608
Pièce de rechange pour N°. 044609	Pièce de rechange pour N°. 044610	Pièce de rechange pour N°. 044611	Pièce de rechange pour N°. 044612	

Les faits

- Accessoire indispensable pour des solutions de stockage flexibles
- Mécanisme à ressort intégré pour un déplacement en douceur et un positionnement facile
- Pour échelles de rayonnage
- Le matériel de montage n’est pas compris dans la livraison

Étendue de la livraison

- Roulette à ressort: 1 x
- Instructions de montage et d’utilisation: 1 x

Plus d'images de produits

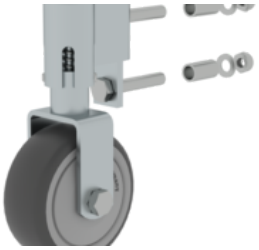

Valeur ajoutée

Qualité industrielle

Stable et robuste, pour une utilisation intensive au quotidien (ex. : quadruple sertissage)

- Ferrures anticorrosion
- Utilisation de matériaux de haute qualité et hautement résistants
- Accessoires variés et pratiques



Rail

- Conception parfaitement ajustée du rail
- Montage facile de tous les éléments



Des solutions polyvalentes

- Échelles disponibles en longueurs standard ou dans des dimensions individuelles
- Disponibles avec et sans roulement supérieur ainsi qu'en variante pivotante
- Roulettes à ressort en option
- Pour rayonnages simples et double face



MUNK
Sicherheit. Made in Germany.

Certifications d'entreprise

Normes de qualité et de durabilité









