MUNK
Sicherheit. Made in Germany.

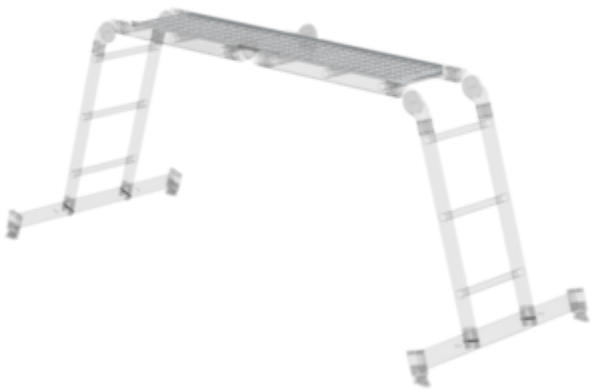

N° de commande: 030303

Revêtement en tôle alu striée

Compatible avec

Échelle multifonctionnelle 031310 et 031312

Échelle multifonctionnelle 031314

Spécification

Compatible avec	Type de produit	Longueur	Largeur	Matériau
Échelle multifonctionnelle 031310 et 031312	Accessoires	1,45 m	290 mm	Aluminium
Dimensions de transport	**Division commerciale**	**N° de commande**		
735 x 290 x 47 mm, 3,5 kg	MUNK Günzburger Steigtechnik	030303		

Les faits

- Transforme rapidement et en toute sécurité votre échelle à usage multiple en une surface de travail robuste pour différentes tâches
- Permet un montage et un démontage faciles du revêtement en tôle striée pour une adaptation rapide à différents scénarios d'utilisation
- Pliable au milieu pour un transport peu encombrant
- N° de commande 30303 pour échelles 31310 et 31312

Informations sur les critères de durabilité

- Certification d'entreprise : ISO 9001
- Certification d'entreprise : ISO 14001
- Certification d'entreprise : EN 1090
- Certification d'entreprise : EcoVadis
- RoHS
- REACH
- Le groupe MUNK se conforme à un code de conduite.
- La loi sur la chaîne d'approvisionnement ne s'applique pas en raison de notre taille
- Les matériaux utilisés sont indiqués dans la spécification technique
- Production respectueuse des ressources : installations photovoltaïques propres
- Consommation d'énergie efficace lors de la fabrication : éclairage LED
- Réparabilité, longévité et qualité : 15 ans de garantie sur les produits de série made in Germany
- Recyclabilité : nos produits sont en grande partie composés d'aluminium, d'acier ou de bois et peuvent être directement envoyés au processus de recyclage.
- Conditions de travail socialement acceptables dans la production : salaires équitables, égalité entre les sexes
- Emballage économique et recyclable : pas d'utilisation de polystyrène, utilisation prédominante de bois et de carton, faible proportion de plastique.
- Pas de risque pour la santé des utilisateurs

Plus d'images de produits

Certifications d'entreprise

Normes de qualité et de durabilité

TÜV NORD
TÜV NORD CERT GmbH
Made in Germany

TÜVRheinland
ZERTIFIZIERT
Management System
ISO 9001:2015
ISO 14001:2015
www.tuv.com
ID 9108612548

Zertifiziert nach
DVS ZERT
EN 1090-1

Nachhaltigkeit
EcoVadis
sustainable supply management
CSR-Rating in Silber 2022

Amtliches Verzeichnis
AVPQ
Präqualifizierter Unternehmen